Hydraguide™ Series

Hydrostatic Steering Units

Catalog No. 1560-002/US

ú

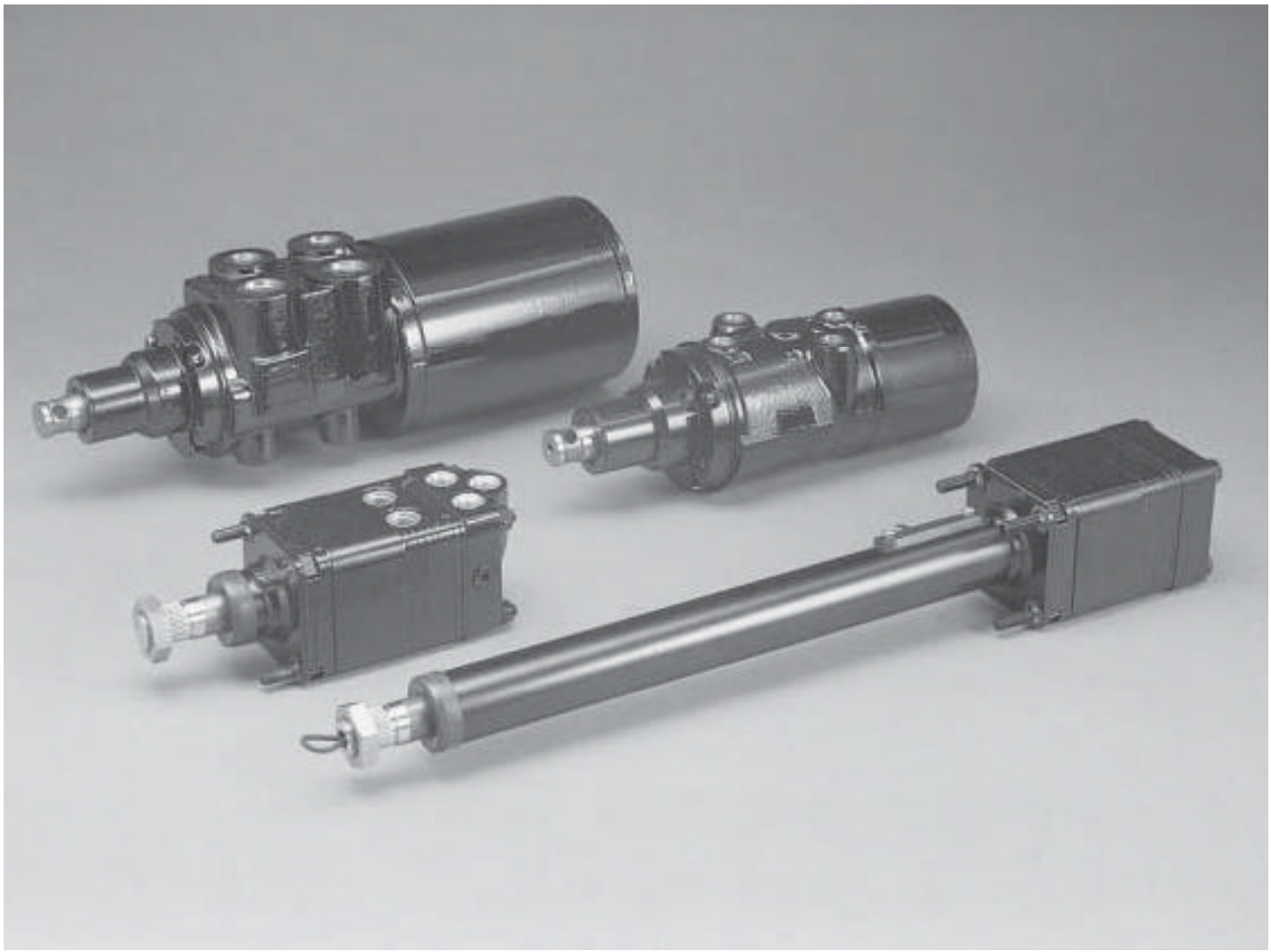

ôõö é×ÊÓÉ
í Ì×Î ù×Î È×Ê
ùÊÓÉ×Ø ù×Î È×Ê
ì Í Å×Êú×ÃÍ Î Ø

í Ì×ÊÛÈÓÕ ì ÛÊÛÏ ×È×ÊÉ
éó
ì ï
Í ÙÇ Ô

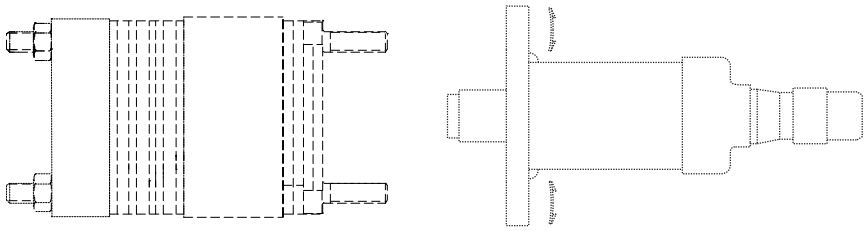

èÃì ÔÙÛÐéÃÉÈ×Ï É
èÇÊÖ ÛÈ×ÊÔÊÓ ÛÎ ØÊÓÕ õ ×Î ×ÊÛÐ ÇÊ Í É×
ÛÎ Ø ðÕÕÔÈû ÕÊÔÇÈÇÊÛÐæ×ÔÛÐÉ

ôõû é×ÊÓÉ
í Ì×Î ù×Î È×Ê
ùÊÓÉ×Ø ù×Î È×Ê
ì Í Å×Êú×ÃÍ Î Ø
ðÍ ÛØ é×Î É×

í Ì×ÊÛÈÓÕ ì ÛÊÛÏ ×È×ÊÉ
éó
ì ï
Í ÙÇ Ô

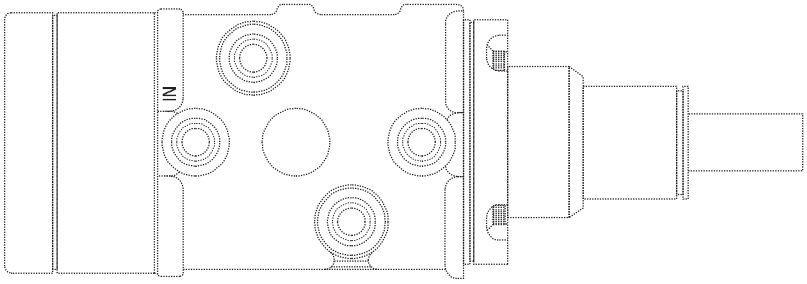

èÃì ÔÙÛÐéÃÉÈ×Ï É
ï ×ØÔÏ ûÕÊÔÇÈÇÊÛÐÛÎ Ø ù Í Î É ÈÊÇÙÈÓÎ
æ×ÔÛÐÉ

ôõú é×ÊÓÉ
í Ì×Î ù×Î È×Ê
ùÊÓÉ×Ø ù×Î È×Ê
ì Í Å×Êú×ÃÍ Î Ø
ðÍ ÛØ é×Î É×

í Ì×ÊÛÈÓÕ ì ÛÊÛÏ ×È×ÊÉ
éó
ì ï
Í ÙÇ Ô

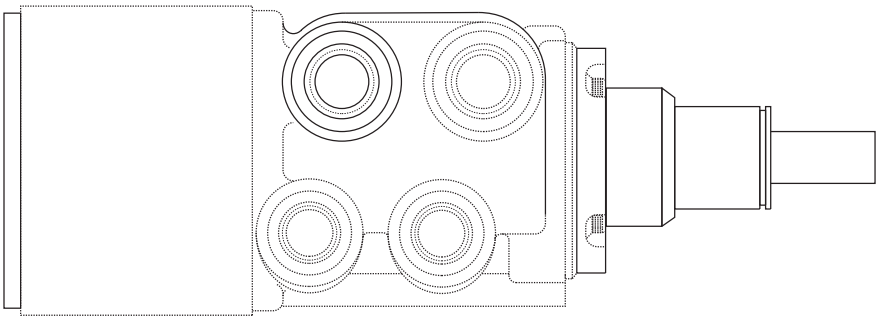

èÃì ÔÙÛÐéÃÉÈ×Ï É
ðÛÊÕ× ûÕÊÔÇÈÇÊÛÐ ÔÔÕ ÛÎ Ø
ù Í Î É ÈÊÇÙÈÓÎ æ×ÔÛÐÉ

ô õ ö

ô ÃØÊÛÕÇÛØ×£ é ×ÊÛÐÉ							
ø ÛÉÈ ÐÛÙ×Ï ×Î È Ó ×Æ (cm³/rev)	÷Î ÕÐÛÉÔ Metric	54.1	67.7	81.1	108.2	135.2	162.3
í Ì ×ÊÛÈÛÐÕ ì Ê×ÉÉÇÊ× ÉÓ (Bar)	ï ÛÄÛÐ ÇÏ	125	125	125	125	125	125
í Ì ×ÊÛÈÛÐÕ è×Ï Ì ×ÊÛÈÇÊ× ö (°C)	ï ÛÄÛÐ ÇÏ	93.3	93.3	93.3	93.3	93.3	93.3
öÐÛ Å Ì Ï (liters/min)	ù Í Î ÈÛÐ ÇÍ ÇÉ ê ÛÈ×Ø	30.3	30.3	30.3	30.3	30.3	30.3
	ê ×ÙÍ Ï Ï ×Î Ø×Ø Ì Ï	6.47	8.14	9.73	12.98	16.24	19.45
å ×ÕÔÒÈ ÚÉ (kg)		3.99	4.10	4.21	4.43	4.65	4.88
@ù ¨ øÕ ×Î ÉÓÎ É Î (mm)		111.0	114.2	117.3	123.6	130.0	137.5

ô õ û

ô ÃØÊÛÕÇÛØ×£ é ×ÊÛÐÉ										
ø ÛÉÈ ÐÛÙ×Ï ×Î È Ó ×Æ (cm³/rev)	÷Î ÕÐÛÉÔ Metric	97.4	121.6	146.0	170.5	194.7	243.4	292.1	340.8	389.1
í Ì ×ÊÛÈÛÐÕ ì Ê×ÉÉÇÊ× ÉÓ (Bar)	ï ÛÄÛÐ ÇÏ	175	175	175	175	175	175	175	175	175
í Ì ×ÊÛÈÛÐÕ è×Ï Ì ×ÊÛÈÇÊ× ö (°C)	ï ÛÄÛÐ ÇÏ	93.3	93.3	93.3	93.3	93.3	93.3	93.3	93.3	93.3
öÐÛ Å Ì Ï (liters/min)	ù Í Î ÈÛÐ ÇÍ ÇÉ ê ÛÈ×Ø	18.9	18.9	18.9	37.9	37.9	37.9	37.9	41.6	45.4
	ê ×ÙÍ Ï Ï ×Î Ø×Ø Ì Ï	11.4	15.1	17.0	20.8	22.7	28.4	36.0	41.7	45.4
å ×ÕÔÒÈ ÚÉ (kg)		7.85	7.94	8.01	8.12	8.26	8.39	8.53	8.80	9.07
@ù ¨ øÕ ×Î ÉÓÎ É Î (mm)		180.1	183.1	186.4	189.5	192.8	199.1	205.5	211.8	218.2

ô õ ú

ô ÃØÊÛÕÇÛØ×£ é ×ÊÛÐÉ							
ø ÛÉÈ ÐÛÙ×Ï ×Î È Ó ×Æ (cm³/rev)	÷Î ÕÐÛÉÔ Metric	491.7	737.6	983.4	1229.3	1475.1	1966.8
í Ì ×ÊÛÈÛÐÕ ì Ê×ÉÉÇÊ× ÉÓ (Bar)	ï ÛÄÛÐ ÇÏ	175/210	175/210	175/210	175/210	175/210	175/210
öÐÛ Å Ì Ï (liters/min)	ù Í Î ÈÛÐ ÇÍ ÇÉ ê ÛÈ×Ø	132.5	132.5	132.5	132.5	132.5	132.5
	ê ×ÙÍ Ï Ï ×Î Ø×Ø Ì Ï	58.7	87.1	117.3	132.5	132.5	132.5
å ×ÕÔÒÈ ÚÉ (kg)		16.78	18.14	19.51	20.87	22.23	23.59
@ù ¨ øÕ ×Î ÉÓÎ É Î (mm)		248.1	260.8	273.5	286.2	298.9	324.3